Производства железобетонных изделий, труб, товарного бетона.

в Твери - три завода

в Воронеже- один завод и в Борисоглебске - один

в Белгороде - завод расширяется, объемы растут в разы...

АО "ТЖБИ-4"

Отечеству служим, которое есть и строим -которое будет

Основной сайт компании: www.tzhbi4.ru

Мы рады приветствовать Вас и говорим Вам

Здравствуйте!

Эмблемой компании является улитка.

•Улитка сама строит и носит на себе свой домик. Мы выпускаем железобетонные изделия для строительства зданий и сооружений промышленного и гражданского назначения.

•Улитка живет только в чистой воде. АО ТЖБИ-4 производит детали водных очистных сооружений.

•Улитка – это красота и изящество, и этими же качествами отличаются цветочницы ТЖБИ-4.

•Улитка- это неторопливость и последовательность. Последовательно и планомерно АО ТЖБИ-4 развивает технологии, расширяет производство и номенклатуру изделий.

•Улитка настойчиво двигается к своей цели. Основная цель ТЖБИ-4 – развитие производства и технологий в области строительных материалов и, как следствие, благополучие каждого сотрудника нашего предприятия.

ТЖБИ-4 - это пока шесть заводов по производству железобетонных изделий, труб, товарного бетона.

АО «ТЖБИ-4» специализируется на ***производстве железобетонных изделий*** для инженерных сооружений, дорожного, промышленного и гражданского строительства, для городского и приусадебного благоустройства.

Головной офис компании и три производственные площадки, расположены в городе ***Тверь.*** На юго-западе России работают три завода - в ***Воронеже***, в ***Белгороде*** и в ***Борисоглебске.***

Мы отгружаем железобетон в любую точку России, даже туда, где нет ***дорог автомобильных,*** а они нужны.

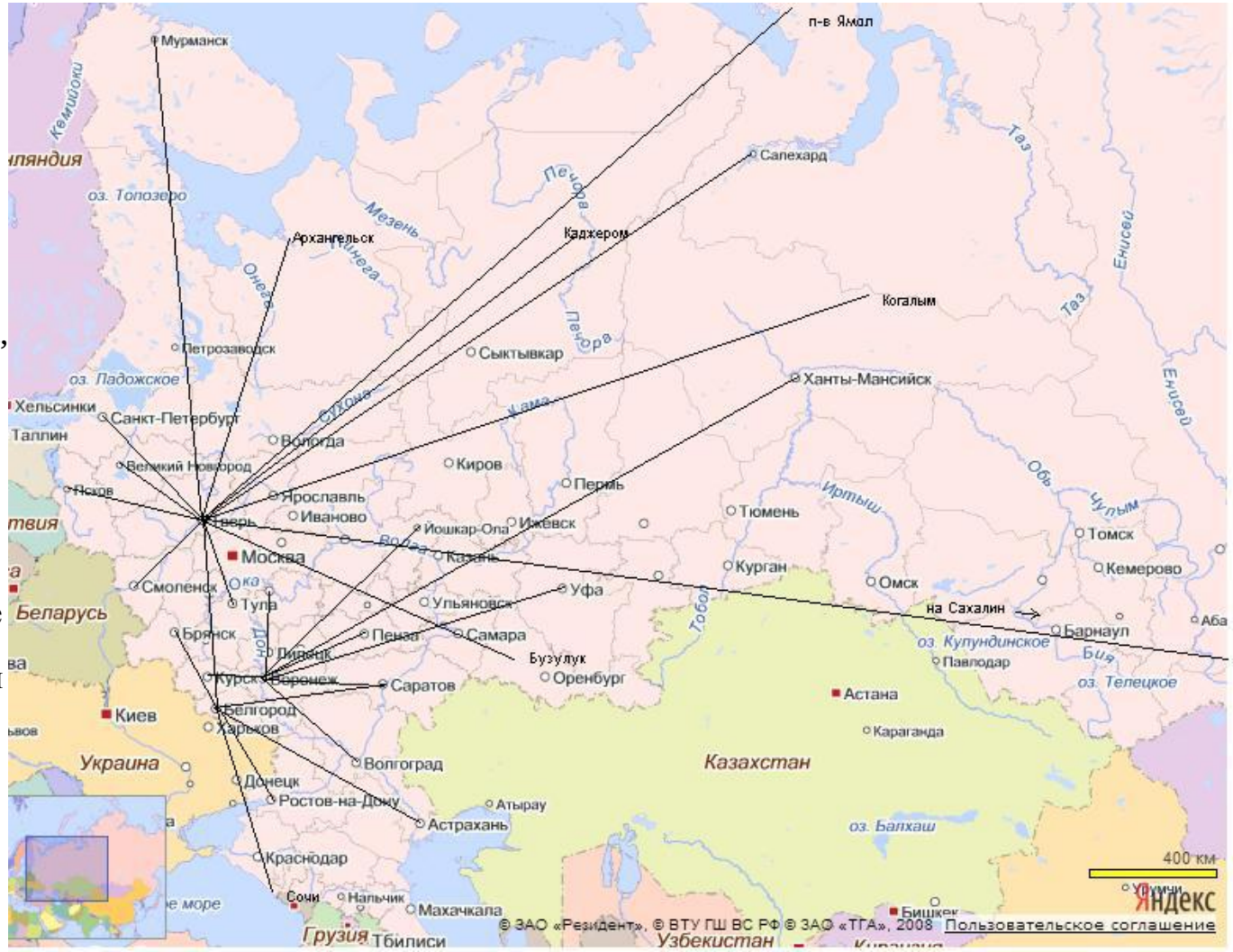

Карта некоторых поставок ***ТЖБИ-4***

История создания холдинга ТЖБИ-4

1978 год	в промышленной зоне Лазурная, в Твери, введен в эксплуатацию цех по производству промстройконструкций;
1989 год	создано коллективное предприятие "СТАРТ"- первая ласточка самостоятельной жизни завода. "СТАРТ" арендовал тогда еще государственное имущество (цех с двумя пролетами, БСУ, склад готовой продукции) и начал независимую хозяйственную деятельность.
1992 год	приватизация завода сотрудниками и создание ТОО ЖБИ-4;
1996 год	окончательное установление организационно-правовой формы - АО «ТЖБИ-4», принятие стратегии по перепрофилированию производства на дорожное и жилищное строительство;
2004 год	начало работы 2-ого производства, созданного на базе бывшего завода ТКПД, в промышленной зоне Борихино поле, на западе Твери;
2005 год	покупка промышленной базы Мостового филиал Воронежавтодор и создание 3-его производства в Воронеже;
2007 год	приобретение завода Агроводстрой в Твери;
2011 год	создание 5-ого производства - Белгородского завода ЖБИ и труб на промышленной площадке в пос.Маслова Пристань, Белгородской области;
2011 год	организация 6-ой производственной площадки – Цеха металлоконструкций в пос.Орша, Тверской области;
2013 год	расширение промышленного потенциала Регионального центра Воронеж за счет начала работы 7-ого производства – завода по производству ЖБИ в г.Борисоглебск, Воронежской области.

Основной профиль ТЖБИ-4 - железобетон для строительства дорог...

Мы изготавливаем весь спектр «дорожного» железобетона от основания до бордюров и ограждений - трубы, звенья, лотки.

Плита укрепления П-1

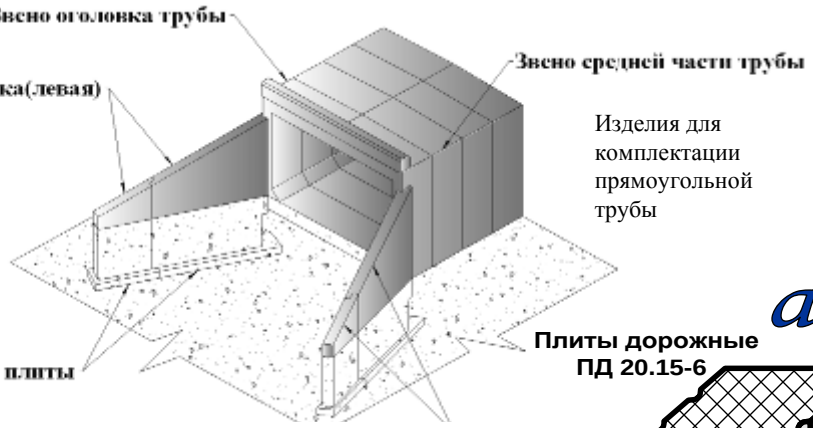

Изделия для комплектации прямоугольной трубы

Фундамент типа Ф

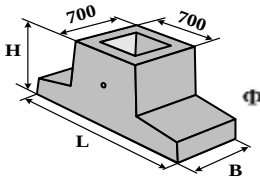

автомобильных

Плиты дорожные ПД 20.15-6

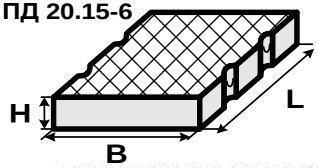

Лоток телескопический Б-6, Б-7

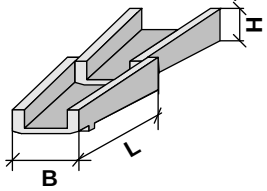

Блок бетонный Б-1-20-50

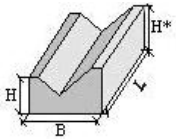

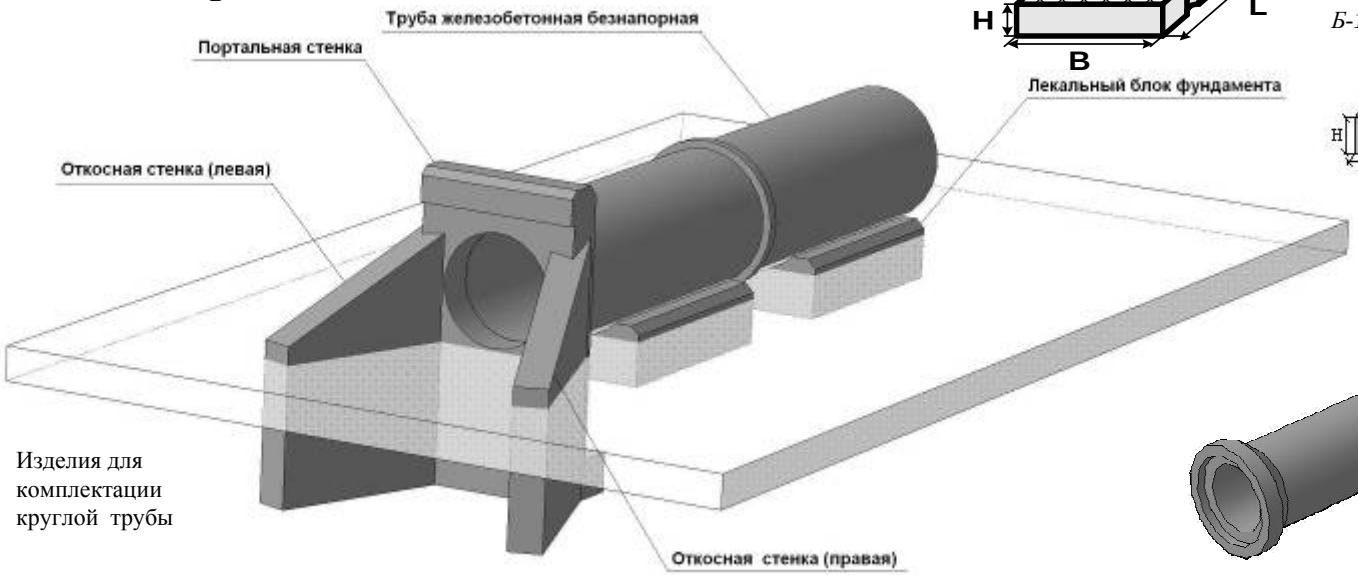

Изделия для комплектации круглой трубы

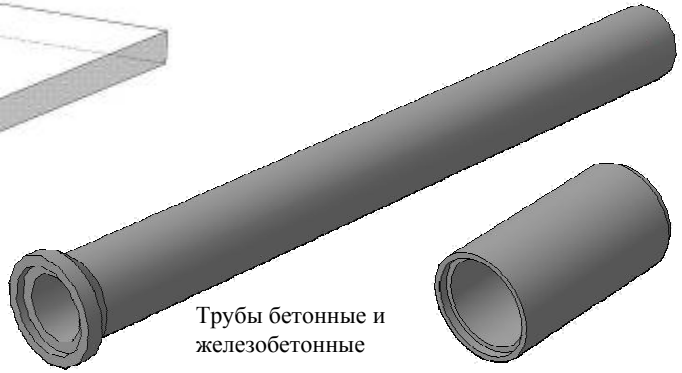

Трубы бетонные и железобетонные

ТЖБИ-4 - поставщик железобетона для скоростной дороги Москва-Питер.

Приёмка блоков СТ4-58В на 15-58 км СПАДа

С 2011 года наши заводы изготавливают и поставляют железобетонные изделия на строительство Скоростной Платной Автомобильной Дороги Москва - Санкт-Петербург «СПАД».

Наша компания заранее подготовилась к этому масштабному строительству. Мы освоили десятки новых видов продукции и изготовили необходимую оснастку.

Мы комплектовали первый этап СПАД и продолжаем комплектацию других этапов.

Монтаж трубы из наших звеньев на 258-334 км СПАДа

Подпорная стенка дорожной насыпи будущей скоростной дороги из блоков СТ4-58В

САНКТ-ПЕТЕРБУРГ
КОЛПИНО
Кириши
Тосно
Чудово
Малые Вишера
Окуловка
Бологое
Вышний Волочек
Лихославль
ТВЕРЬ
Конаково
Редкино
Клин
Солнечногорск
ХИМКИ
МОСКВА
Валдай
Торжок
ЛЕНИНГРАДСКАЯ ОБЛАСТЬ
ТВЕРСКАЯ ОБЛАСТЬ
МОСКОВСКАЯ ОБЛАСТЬ
334 км
258 км
214 км
149 км
97 км
58 км
15 км

Наша продукция для устройства мостов

Сваи мостовые по серии 3.500.1-1.93

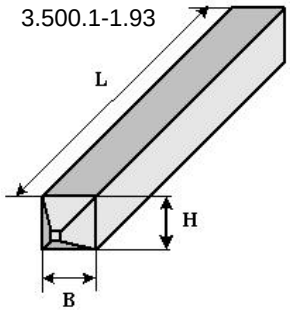

Элементы лестничных сходов по серии 3.503.1-96
-Косоуры
-Ступени
-Площадки

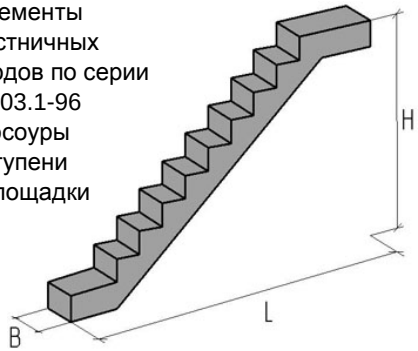

Мостовой бетон (бетонные смеси заданного качества с сохраняемостью подвижности до 5 часов)

Погрузка шкафных стенок с завода в Твери

Изделия сопряжения мостов с насыпью по серии 3.503.1-96:

- Шкафные стенки
- Переходные плиты
- Лежни

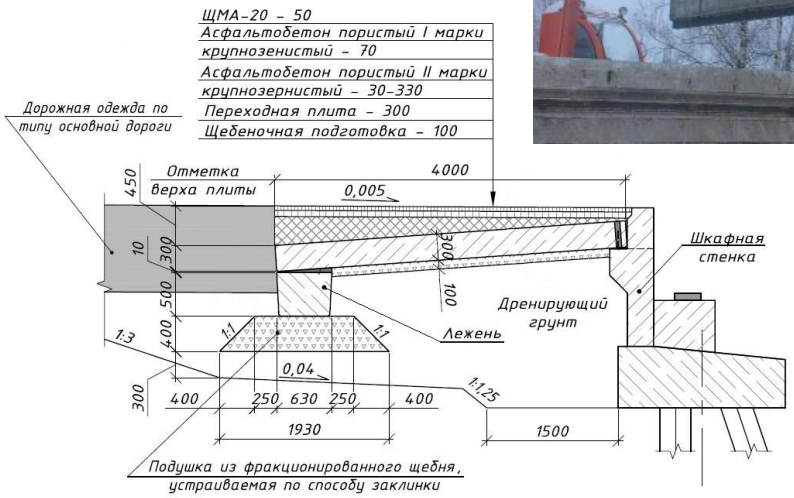

На нашем предприятии разработан и действует технический регламент по контролю смесей заданного качества. Мы имеем опыт применения металлической и полипропиленовой фибры в мостовых бетонах.

Некоторые объекты ПАО «МОСТОТРЕСТ», на которые мы поставляли мостовой бетон:

- Участок «Реконструкция мостового перехода через р.Волга на 176 км автодороги М-10 «Россия»
-Участок строительства трассы М-11 (214 км – 258 км) 4 этап и другие

АО «ТЖБИ-4» имеет аттестованную лабораторию, которая обеспечивает выдачу бетонов заданного качества, контролирует характеристики выдаваемой бетонной смеси.

Новое направление ТЖБИ-4 - железобетон для строительства ж/д платформ

В настоящее время в России реализуются масштабные проекты по реконструкции существующих и по строительству новых железнодорожных платформ. Наша компания принимает активное участие в этих проектах, осуществляя поставки различных конструктивных элементов платформ:

- ригелей
- фундаментов
- плит с готовым покрытием
- колонн под фундаменты
- водоотводных лотков
- кабельных лотков
- балок
- других элементов

Платформа станции Тверь из изделий ТЖБИ-4

Железнодорожные платформы и станции, на которые поставлялась продукций ТЖБИ-4

Малое кольцо Московской Железной дороги:
Автозаводская, Белокаменная, Ботанический сад, Варшавское шоссе, Войковская, Измайловский парк, Новохохловская, Шоссе Энтузиастов

Радиальные направления:
Текстильщики, Мамонтовская, Ленинградская, Клязьма, Севастопольский проспект, Яуза, Отдых

Вокзалы:
Киевский, Ленинградский, Ярославский, Нижний-Новгород, Тверь

Другие станции и платформы:
Солнечная, Толстопальцево, Истра, Петровско-Разумовское, Трубино

Угловые элементы УЭП-6 на станции Солнечная

Реконструкция вокзала ж/д станции Тверь

С 2013 года осуществляется проект по реконструкции станции Тверь для приведения в соответствие к современным требованиям безопасности и эксплуатации. В рамках этого проекта мы поставляем конструкции для реконструкции железнодорожных платформ и примыкающих к ним пешеходных тоннелей.

Все железобетонные элементы платформ изготовлены на предприятиях ЗАО ТЖБИ-4 в г.Твери

Реконструкция высокой платформы на ж/д вокзале станции Тверь

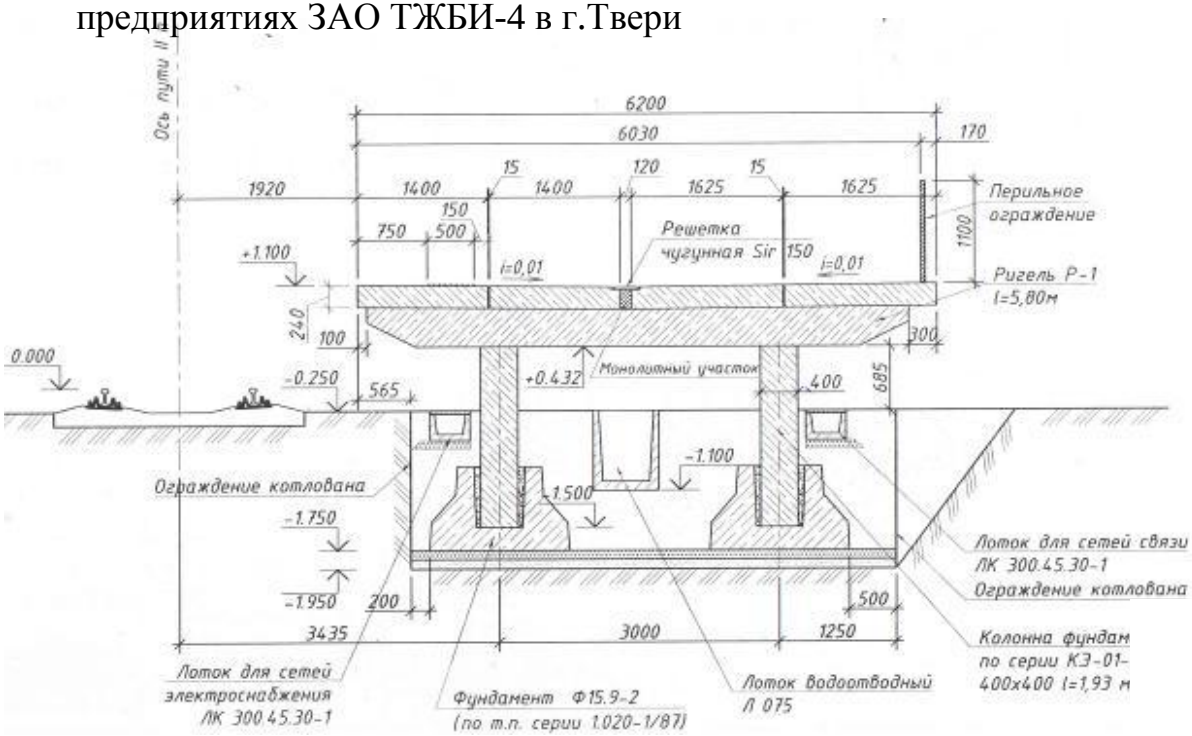

Пример конструктивного решения высокой пассажирской платформы из железобетонных изделий заводского изготовления

Поперечный разрез низкой пассажирской платформы из модульных конструкций

1 – фундаментный блок;
2 – ригель;
3 – плита с готовым покрытием;
4 – эластичные прокладки (опоры);
5 – перильное ограждение

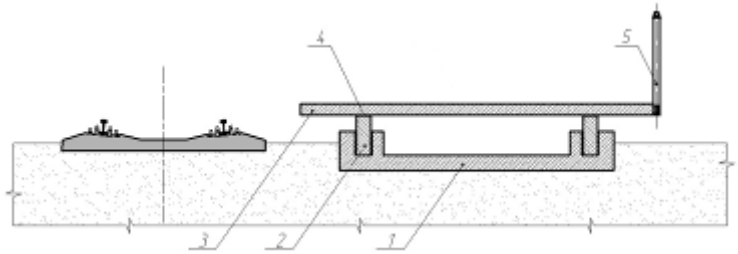

Плиты из архитектурного бетона - достойная альтернатива натуральному камню

Плиты со вскрытой поверхностью, установленные на платформе ст.Тверь

Платформа монтируется из плит с готовым покрытием. Их верхняя поверхность - типа «вскрытая фактура заполнителя» (ВФЗ), получаемая по специальной технологии бетонирования с использованием мелкозернистого щебня.

Цветовые оттенки поверхности, глубина вскрытия фактуры могут быть разными и указываются в заявке потребителя.

Плиты с готовым покрытием изготавливаются из монолитного тяжелого бетона класса по прочности на сжатие не ниже В40, марки по морозостойкости F300(2) и марки по водонепроницаемости W8, по ГОСТ 26633-91. В производстве ТЖБИ-4 используются только сертифицированные материалы I класса от надёжных поставщиков, с которыми компания работает более 15 лет.

В поверхность отдельных плит встроена сплошная полоса с тактильными указателями, соответствующими требованиям ГОСТ Р52875-2007 «Указатели тактильные наземные для инвалидов по зрению», а также «Требованиям к пассажирским платформам по обеспечению безопасности граждан», утвержденным Распоряжением ОАО «РЖД» от 24.12.2010 г. № 2705р. Тактильные указатели устраиваются с помощью специальной формы, используемой при бетонировании плиты.

Для дальнейшего крепления ограждений в плитах предусмотрены отверстия с встроенными анкерами

Реконструкция вокзала ж/д станции Тверь

Платформа «на Москву»

Грамотная организация зон повышенной опасности на ж/д вокзале

Ригеля, фундаменты под колонны и плиты с готовой поверхностью, монтируемые у старого здания вокзала

Поставка продукции на станции Московской кольцевой железной дороги

Московская кольцевая железная дорога - это уникальная транспортная система не только для Москвы, но и для России, которая позволила частично разрешить транспортные проблемы столицы.

Мы комплектовали краевыми балками следующие станции МКЖД: Автозаводская, Белокаменная, Ботанический сад, Варшавское шоссе, Войковская, Измайловский парк, Новохохловская, Шоссе Энтузиастов .

Перед началом монтажа краевых балок ТЖБИ-4 на станции Измайлово, МКЖД

Смонтированная краевая балка ТЖБИ-4 из бетона со вскрытой поверхностью на станции Автозаводская, МКЖД

Вечная классика от ТЖБИ-4 - жби для строительства коммуникаций... наземных и подземных

Колодец тип ККС 3, ККС 4

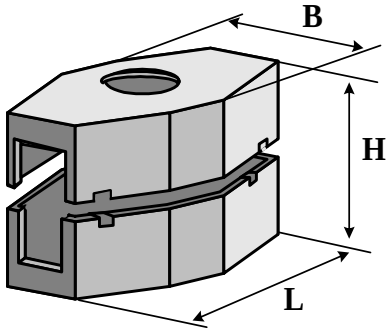

Расформовка труб на 1 производстве

Рабочая камера водоприемного колодца ВД-8

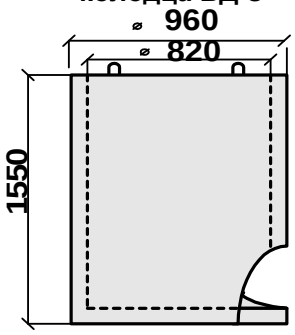

Лотковые элементы тип Л, ЛП, ЛК

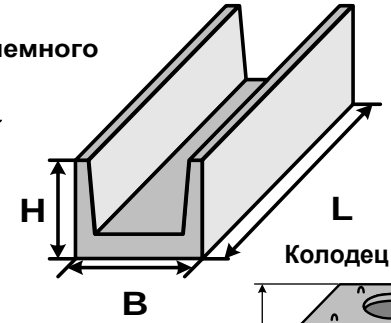

Колодец тип ККС 1

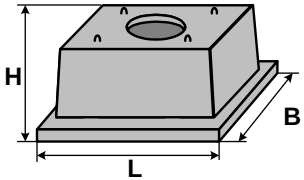

Плиты перекрытия каналов типа П

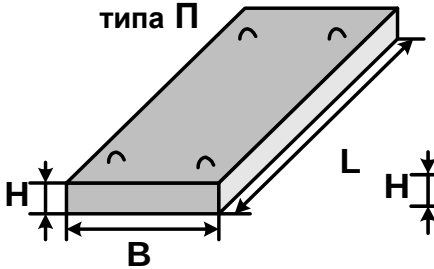

Плиты перекрытия камер каналов типа ПТО

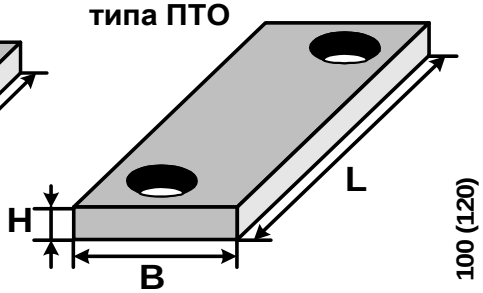

Кольцо КС10.9а (КС15.9а) с проемами и днищем

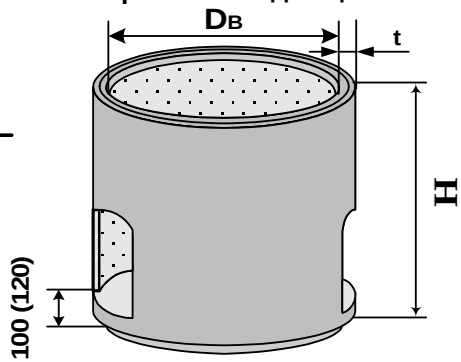

Проверено опытом ТЖБИ-4 – жби для строительства… зданий и сооружений

Диафрагма жесткости
с двусторонней полкой,
сплошная, тип 2Д

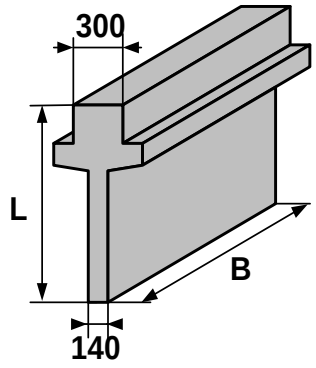

Лестничный марш
с двумя площадками
ЛМП 60.11.17-5

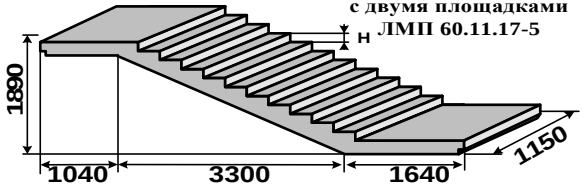

Блоки ФБС

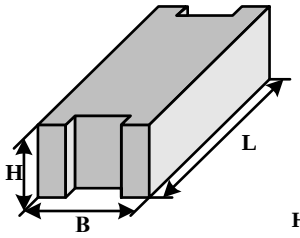

Плиты ленточных
фундаментов ФЛ

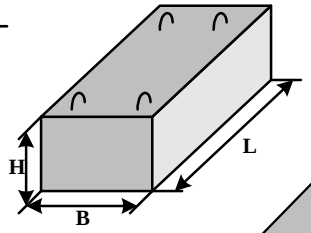

Плиты пустотные
1ПК

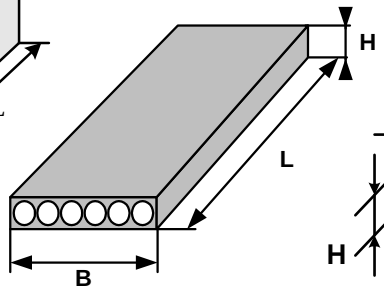

Перемычки
брусковые ПБ

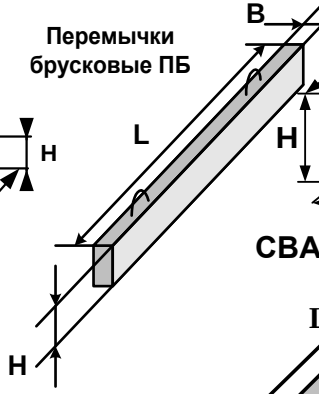

Ригель
двухполочный
тип РДП

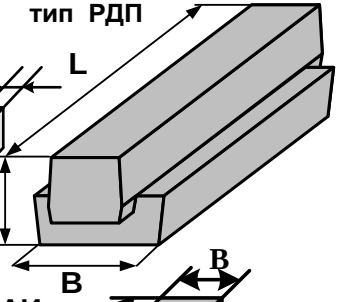

СВАИ

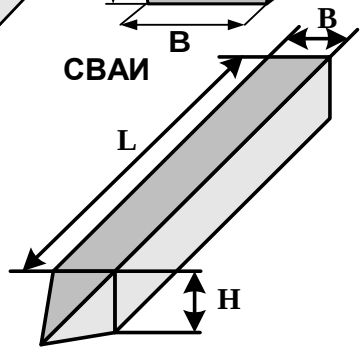

Склад готовой продукции 2 производства

Плиты ребристые

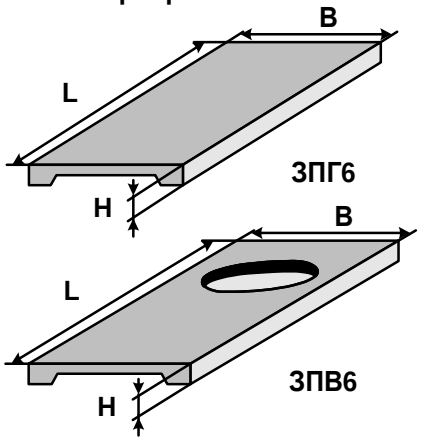

Плита ПК
связевая

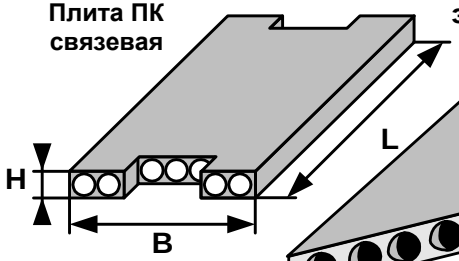

Плиты
эркерные

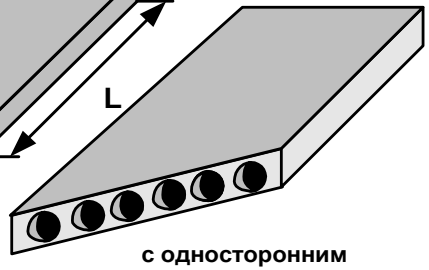

с односторонним
скосом

Красота и безопасность от ТЖБИ-4 - железобетон для... ограждений и благоустройства

Панель забора ПЗБ

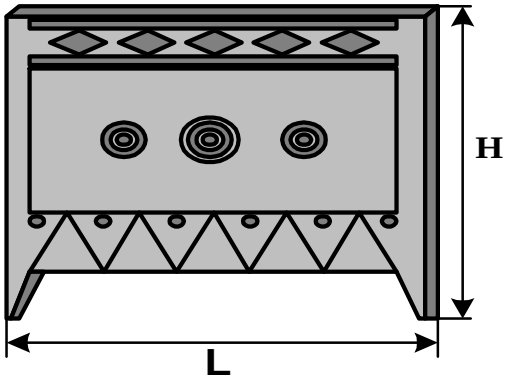

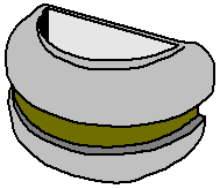

БК 80.30.15.3

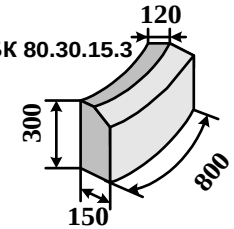

УГЛОВАЯ

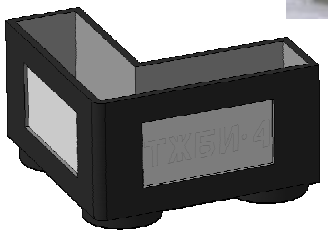

Скамейка садовая

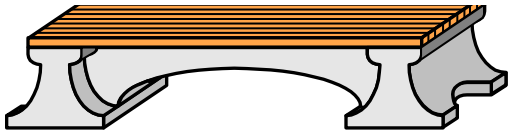

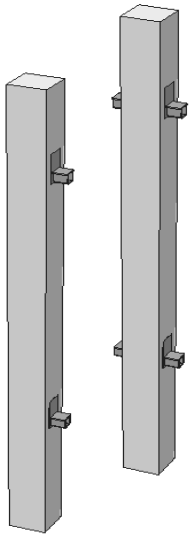

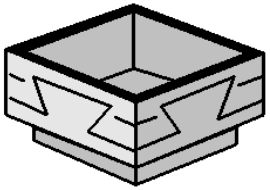

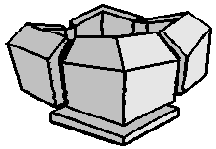

Водосборный лоток ЛВС

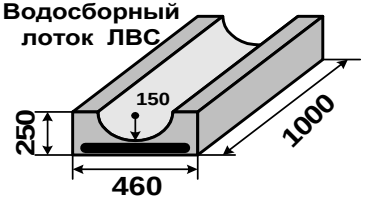

Контейнер для мусора

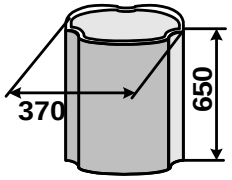

БСп 100.30/22.15

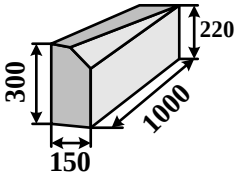

Панель П 4 Б

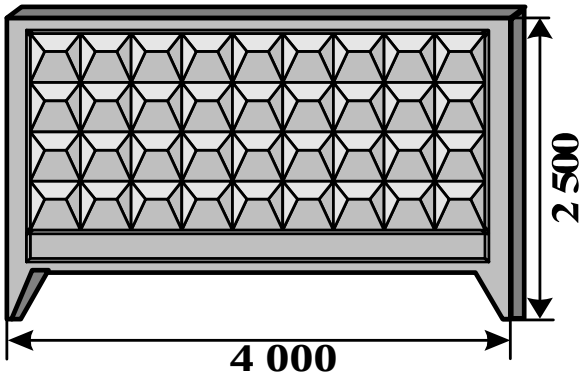

Ждем вас на заводах ТЖБИ-4

Акционерное общество
«ТЖБИ-4»

Сайт компании: www.tzhbi4.ru

Головной офис, 1 и 4 производства
E-mail: info@tzhbi4.ru
г. Тверь, ул.Коняевская, д.1 (промзона Лазурная)
(4822) 655-644 (тел/факс)

2 производство
г. Тверь, Старицкое шоссе, д.12
(4822) 448-801 (тел/факс)

3 производство
E-mail:zhbi4@bk.ru
г. Воронеж, ул.Черепанова, д.1
(4732) 309-495 (тел/факс)

5 производство
E-mail: tzhbi.belgorod@mail.ru
Белгородская обл. пос.Маслова Пристань, ул.Зеленая,д.25
(4722) 248-887 (тел/факс)

7 производство
Воронежская обл, г. Борисоглебск, ул.Матросовская, д.105
(47354) 6-76-75 (тел/факс)

Спасибо!

«Представительское» звено на входе 2 производства